DANE TECHNICZNE TL 12 V2

DANE TECHNICZNE		
Waga maszyny	kg	5915
Nacisk na podłoże	kg/cm²	0,33
Poziom hałasu dB(A)	LWA	104,0
Poziom hałasu dB(A)	LpA	83,0
Łyżka standardowa	m³	0,59
Prędkość jazdy 1	km/h	8,1
Prędkość jazdy 2	km/h	11,8
Siła odspajania	kN	38,5
Obciążenie wywracające	kg	5324
Udźwig użyteczny	kg	1865
SILNIK		
Typ		V3800-CR-TIF4B
Moc ISO 9249/SAEJ 1349	kW/KM	78,2/106,3
Prędkość obrotowa	obr./min	2400
Pojemność skokowa	cm³	3769
Liczba cylindrów		4
Woda chłodząca	l	18,0
Olej silnikowy	l	13,2
Pojemność zbiornika paliwa	l	119,5
Pojemność zbiornika AdBlue	l	18,0
HYDRAULIKA		
Maks. wydajność (maks. ciśnienie P1 HST)	l/min (MPa)	111,8 (34,5)
Maks. wydajność (maks. ciśnienie P2 HST)	l/min (MPa)	111,8 (34,5)
Maks. wydajność (maks. ciśnienie P3)	l/min (MPa)	88,7 (20,6)
Maks. wydajność (maks. ciśnienie P4)	l/min (MPa)	47,6 (34,3)
1. dodatkowa linia hydrauliczna (High Flow)	l/min (MPa)	153,0 (20,6)
Pojemność zbiornika hydraulicznego	l	50,0

WYMIARY			
Maks. wysokość podnoszenia	A	mm	4335
Maks. wysokość ładowania	B	mm	3300
Maks. wysokość wysypu	C	mm	2460
Maks. zasięg	D	mm	925
Kąt staczania na podłożu	E	stopnie	30
Promień obrotu przodu z łyżką	F	mm	2505
Promień obrotu tyłu	G	mm	1850
Długość podwozia	H	mm	1715
Długość całkowita bez łyżki	I	mm	3205
Długość całkowita z łyżką	J	mm	4045
Szerokość całkowita bez łyżki	K	mm	1960
Prześwit	L	mm	320
Szerokość gąsienicy	M	mm	450
Wysokość całkowita	N	mm	2330
Wysokość łyżki	O	mm	590
Szerokość łyżki	P	mm	2030

Zastrzega się prawo do zmian technicznych.

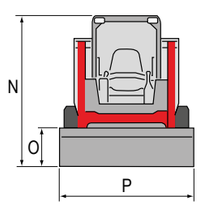

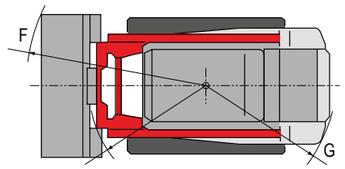

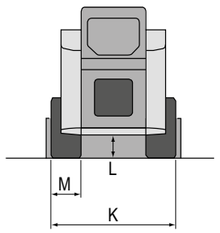

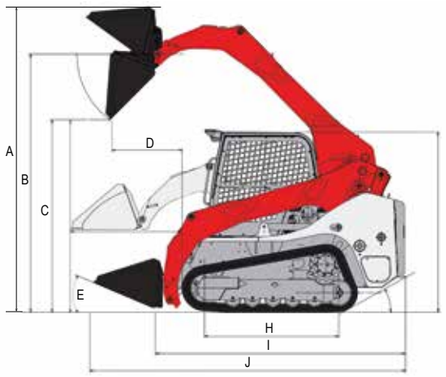

Państwa dealer

Wilhelm Schäfer GmbH
Rebhuhnstraße 2–4 • 68307 Mannheim
Tel.: +49 (0) 621/77 07 0 • Faks: +49 (0) 621/77 07 129
E-mail: info@wschaefer.de • Strona: www.wschaefer.de

Zastrzega się prawo do pomyłek i błędów w druku.

TAKEUCHI®

ŁADOWARKA GĄSIENICOWA TL 12 V2

WYPOSAŻENIE

POWER PACK: CHARAKTERYSTYKA OSIĄGÓW

Kompaktowa ładowarka gąsienicowa TL 12 V2 firmy Takeuchi jest klasą sama dla siebie. Zapraszamy do wykorzystania jej zalet:

- **OPTYMALNE OSIĄGI** dzięki najwyższym siłom uciągu, pchania i udźwigu
- **ZWIĘKSZONĄ PRODUKTYWNOŚĆ** dzięki doskonałej wydajności przeładunku
- **DOSKONAŁĄ ELASTYCZNOŚĆ** dzięki dużemu prześwitowi i małemu naciskowi na podłoże
- **PRECYZYJNE RUCHY** dzięki wysięgnikowi typu Vertical Lift

PŁYNNOŚĆ RUCHU: DODATKOWA HYDRAULIKA

Ładowarka gąsienicowa Takeuchi TL 12 V2 jest wyposażona seryjnie w hydraulikę High Flow o przepustowości 153 l/min. Dodatkowo posiada linię spustową. Operator może po prostu ustawić przepływ dodatkowej hydrauliki i zapisać go programowo dla trzech różnych narzędzi dodatkowych.

PERFEKCYJNA WYMIANA NARZĘDZI: SZYBKOZŁĄCZE

Sprawdzone szybkozłącze umożliwia szybką wymianę narzędzi. Wielość narzędzi dodatkowych czyni tę ładowarkę gąsienicową maszyną o szerokim zastosowaniu.

WYPOSAŻENIE

PRZECIW NIEPLANOWYM ZATRZYMANIOM: UKŁAD BIEŻNY

Konstrukcja układu jezdnego odpowiada wysokim wymaganiom, które przed ładowarką gąsienicową TL 12 V2 stawia jej własna ekstremalna mobilność w trudnym terenie.

- **DOBRA STABILNOŚĆ** dzięki trwałemu zespawaniu ram podwozia z korpusem
- **NIEWIELKIE ZABRZUDZENIE** dzięki napędowi jezdnemu przesuniętemu do góry oraz gąsienicom, które nie przylegają bezpośrednio do dolnych części korpusu (materiał nie zbiera się pod łańcuchem)
- **DŁUGI OKRES EKSPLOATACJI** dzięki zredukowanemu obciążeniu rozciągającemu i ściskającemu poszczególnych ogniw łańcucha (z powodu nowej konstrukcji układu bieżnego)

Zapraszamy do sprawdzenia innych zalet:
Napęd ładowarki gąsienicowej Takeuchi TL 12 V2 jest w pełni hydrostatyczny. Płytki stalowe wulkanizowane w gąsienicy służą jako powierzchnia bieżna dla rolek jezdnych z kołnierzem zewnętrznym. Solidna konstrukcja podwozia wykorzystuje swoje mocne strony podczas pracy w trudnym terenie z dużą ilością żwiru.

8

9

DOBRY WIDOK: REFLEKTOR ROBOCZY I KAMERA COFANIA

Pewnie w każdej chwili chcesz mieć na placu budowy pełny ogląd sytuacji? Rozumiemy to. Dlatego wyposażyliśmy TL 12 V2 standardowo w cztery reflektory robocze i wycieraczkę tylnej szyby. Bezpieczeństwo zwiększają ponadto następujące cechy:

- **OPTYMALNA WIDOCZNOŚĆ WOKÓŁ** dzięki wstecznemu i tylnemu lusterku
- **PERFEKCYJNA WIDOCZNOŚĆ DO TYŁU** dzięki kamerze cofania w standardzie (podczas jazdy do tyłu wyświetlacz przechodzi automatycznie w tryb kamery)

10

11

12

NAPĘD I KONSERWACJA

DOBRY SERWIS: KONSRERWACJA

Optymalna dostępność osiągnięta dzięki uchylnej kabinie Wychylny moduł chłodnicy z chłodnicą kombinowaną umożliwia proste i szybkie czyszczenie. Łatwy dostęp do akumulatora elektrycznego przez oddzielną klapę serwisową.

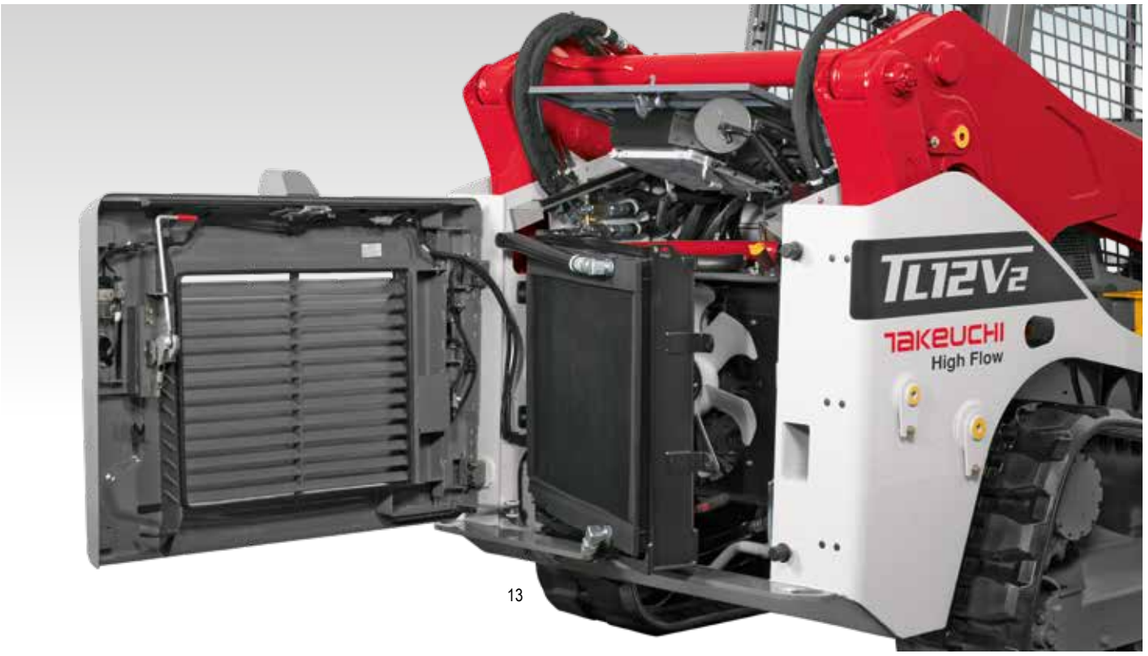

13

14

15

CZYSTE ROZWIĄZANIE: FILTR POWIETRZA

Filtr powietrza jest wyposażony w filtr wstępny oraz podwójny wkład filtra. Filtr wstępny to filtr zapewniający wstępne oczyszczenie zasysanego powietrza. Maszyny mogą zatem pracować także w ekstremalnie zakurzonym otoczeniu.

CZYSTA MOC: SILNIK

Koparka TL 12 V2 jest wyposażona w wydajny silnik wysokoprężny z systemem Common Rail i turbosprężarką o kategorii emisji spalin EPA Tier 4. Oczyszczanie spalin odbywa się za pomocą katalizatora DOC, filtra cząstek stałych (DPF) oraz katalizatora SCR (AdBlue). Ponadto model TL 12 V2 jest wyposażony w przełącznik trybu ECO. Po jego aktywacji maszyna pracuje na zredukowanych obrotach i w ten sposób oszczędza paliwo, nie zmniejszając przy tym swojej wydajności.

16

17

18

KABINA

19

DZIECINNIE ŁATWE: ELEMENTY STEROWNICZE

20

21

W modelu TL 12 V2 szczególny nacisk położono na łatwość obsługi:

- **WYGODNA PRACA** dzięki hydraulicznym joystickom
- **ŁATWA OBSŁUGA** dzięki sterowaniu wszystkimi ruchami jazdy, sterowaniu drugim biegiem oraz dodatkową hydrauliką (proporcjonalnie lub dwustanowo) jak również funkcją pracy ciągłej dodatkowej hydrauliki za pomocą lewego joysticka oraz sterowaniu wszystkimi ruchami osprzętu (podnoszenie góra/dół, łyżka otwarta/zamknięta), do tego klaksonem, przełącznikiem trybu „pływania" wysięgnika i przyciskami wielofunkcyjnymi za pomocą prawego joysticka

PRZESTRONNA: KABINA OPERTORA

Wyposażona w przyciemniane szyby kabina zapewnia dobrą widoczność dookoła. Ponadto zapewnia ona dodatkowe udogodnienia:

- **ERGONOMICZNA POZYCJA SIEDZĄCA** dzięki fotelowi dopasowywanemu do wagi kierowcy z 6 stopniami regulacji położenia i bardzo wysokim oparciem
- **OPTYMALNY KLIMAT** dzięki seryjnemu wydajnemu ogrzewaniu i klimatyzacji oraz otwieranym szybom bocznym z funkcją przesuwu

22

23

24

WSUWANE DO WEWNĄTRZ: DRZWI KABINY

Drzwi kabiny są wyposażone w wycieraczkę i są podnoszone w górę i wsuwane do wewnątrz: Dzięki temu wyeliminowano ryzyko uszkodzenia przez wysięgnik.

25

26

WYPOSAŻENIE STANDARDOWE ŁADOWARKI TL 12 V2

WYPOSAŻENIE ROBOCZE

- Dodatkowa linia hydrauliczna dwustronnego działania z funkcją pracy ciągłej
- Linia spustowa
- Proporcjonalne sterowanie dodatkowej linii hydraulicznej z regulowanym przepływem
- Szybkozłącze hydrauliczne
- Łyżka standardowa
- Hydrauliczne dźwignie sterownicze
- 4 reflektory robocze
- Zestaw lusterek
- Kamera cofania
- 4 ucha transportowe (do podnoszenia maszyny)
- Podnoszenie równoległe
- Wysięgnik typu Vertical Lift
- Tryb „pływania” wysięgnika

PODWOZIE

- Standard Heavy-Duty (solidna konstrukcja na trudny teren)
- Gumowe gąsienice
- Napęd jezdny w pełni hydrauliczny
- 2 prędkości jazdy
- Sygnał ostrzegawczy cofania
- Pedał gazu

BEZPIECZNA KABINA

- Komfortowa kabina uchylna
- Kabina z zabezpieczeniami ROPS/FOPS
- Przyciemniane szyby kabiny
- Wciągana do wewnątrz szyba przednia
- Klimatyzacja/ogrzewanie
- Szyby przesuwne z lewej i z prawej
- Wycieraczki na szybie przedniej i tylnej
- Komfortowy fotel z wysokim oparciem, sześciostopniowe ustawienie
- Radio z wejściem AUX